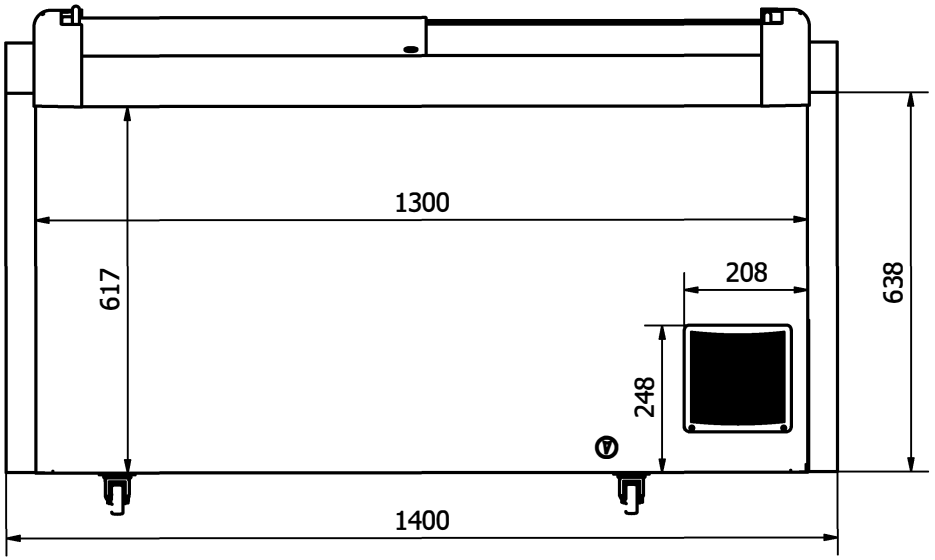
1300
617
208
638
248
1400

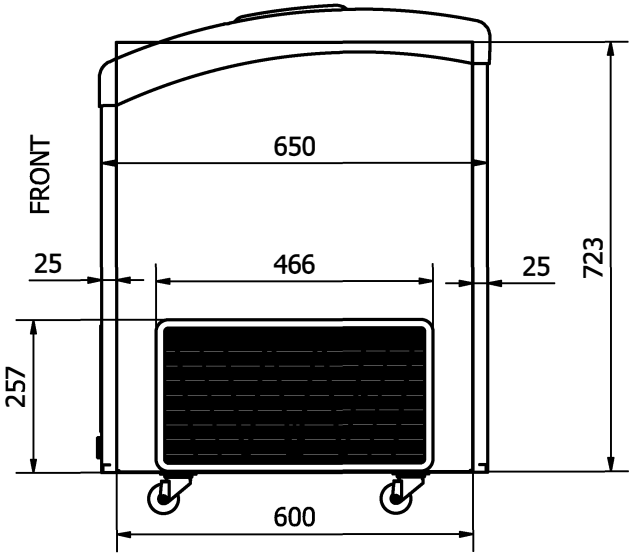
FRONT
650
25
466
25
723
257
600

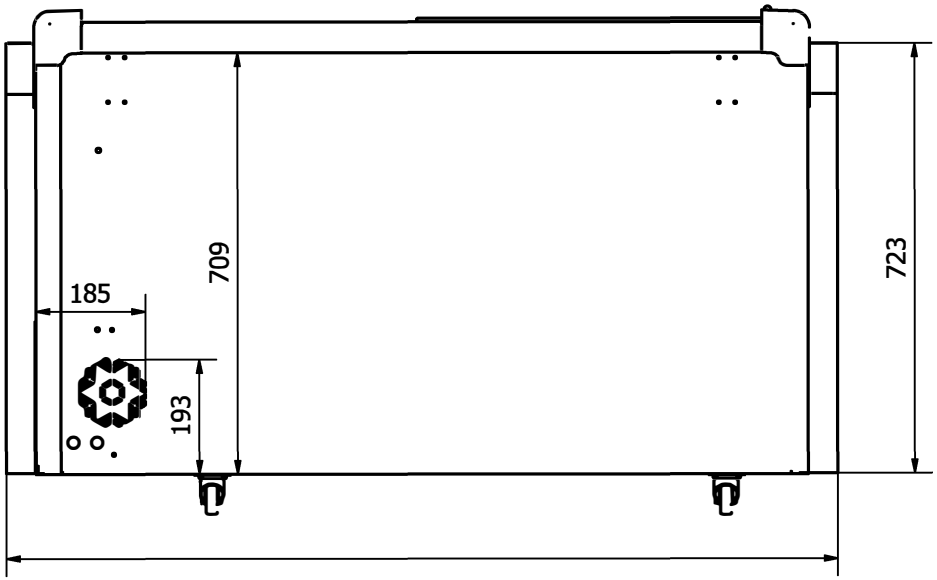
709
723
185
193

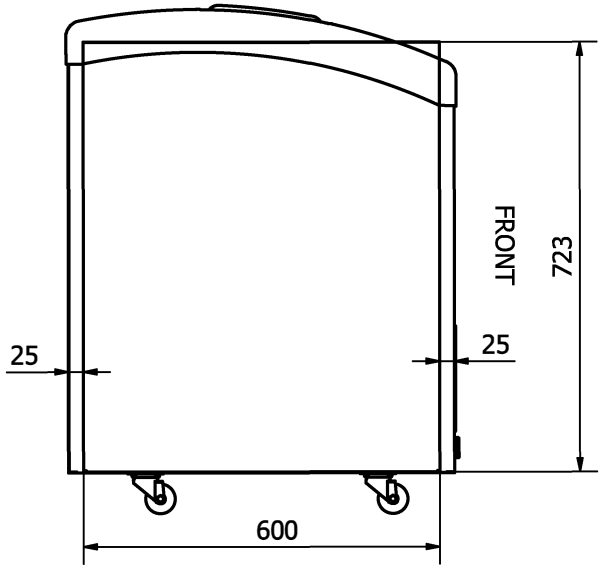
FRONT
723
25
25
600